D814003 00295_02 18-01-19

ФОТОЭЛЕМЕНТЫ

COMPACTA A20-180

РУКОВОДСТВО ПО УСТАНОВКЕ И ЭКСПЛУАТАЦИИ

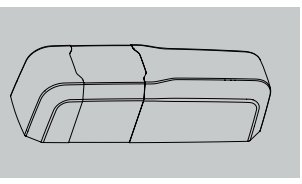

AZIENDA CON
SISTEMA DI GESTIONE
CERTIFICATO DA DNV GL
= ISO 9001 =
= ISO 14001 =

Bft Spa
Via Lago di Vico, 44 ITALY
36015 Schio (VI)
T +39 0445 69 65 11
F +39 0445 69 65 22
→ www.bft-automation.com

CROATIA
BFT ADRIA D.O.O.
51218 Drazice (Rijeka)
www.bft.hr

PORTUGAL
BFT SA-COMERCIO DE AUTOMATISMOS E MATERIAL DE SEGURANCIA
3026-901 Coimbra
www.bftportugal.com

CZECH REPUBLIC
BFT CZ S.R.O.
Praha
www.bft.it

SPAIN
BFT GROUP ITALIBERICA DE AUTOMATISMOS S.L.
08401 Granollers - (Barcelona)
www.bftautomatismos.com

TURKEY
BFT OTOMATIK KAPI SISTEMELERI SANAY VE
Istanbul
www.bftotomasyon.com.tr

FRANCE
AUTOMATISMES BFT FRANCE
69800 Saint Priest
www.bft-france.com

RUSSIA
BFT RUSSIA
111020 Moscow
www.bftrus.ru

GERMANY
BFT TORANTRIEBSSYSTEME GmbH
90522 Oberasbach
www.bft-torantriebe.de

AUSTRALIA
BFT AUTOMATION AUSTRALIA PTY LTD
Wetherill Park (Sydney)
www.bftaustralia.com.au

UNITED KINGDOM
BFT AUTOMATION UK LTD
Heaton Mersey, Stockport SK4 3GL
www.bft.co.uk

U.S.A.
BFT USA
Boca Raton
www.bft-usa.com

IRELAND
BFT AUTOMATION LTD
Dublin 12

CHINA
BFT CHINA
Shanghai 200072
www.bft-china.cn

BENELUX
BFT BENELUX SA
1400 Nivelles
www.bftbeneluxbe

UAE
BFT Middle East FZCO
Dubai

POLAND
BFT POLSKA SP. Z O.O.
Marecka 49, 05-220 Zielonka
www.bft.pl

Attenzione! Leggere attentamente le "Avvertenze" all'interno! Caution! Read "Warnings" inside carefully! Attention! Veuillez lire attentivement les Avertissements qui se trouvent à l'intérieur! Achtung! Bitte lesen Sie aufmerksam die „Hinweise" im Inneren! ¡Atención! Leer atentamente las "Advertencias" en el interior! Let op! Lees de "Waarschuwingen" aan de binnenkant zorgvuldig! ¡Atención! Leer atentamente las "Advertencias" en el interior! Προσοχή! Διαβάστε με προσοχή τις "Προειδοποιήσεις" στο εσωτερικό! Uwaga! Należy uważnie przeczytać "Ostrzeżenia" w środku! Внимание! Внимательно прочтите находящиеся внутри "Инструкции"! Pozor! Prečtete si pozorně "Upozornění" uvnitř! Dikkat! İçinde bulunan "Uyarıları" dikkatle okuyunuz!

- La dichiarazione di conformità può essere consultata sul sito: www.bft-automation.com nella sezione prodotti. - The declaration of conformity can be viewed on this website: www.bft-automation.com in the product section. - La déclaration de conformité peut être consultée sur le site: www.bft-automation.com dans la section produits. - Die Konformitätserklärung kann auf der folgenden Webseite konsultiert werden: www.bft-automation.com, im Bereich Produkte. - La declaración de conformidad está disponible para su consulta en el sitio: www.bft-automation.com en la sección por productos. - De verklaring van overeenstemming kunt u raadplegen op de website: www.bft-automation.com in het deel producten. - A declaração de conformidade pode ser consultada na website: www.bft-automation.com na seção produtos. - Η δήλωση συμμόρφωσης είναι διαθέσιμη στην ιστοσελίδα: www.bft-automation.com στην ενότητα προϊόντα. - Deklaracje zgodności można znaleźć na stronie: www.bft-automation.com w zakładce Produkty. - Декларацией о соответствии можно ознакомиться на сайте: www.bft-automation.com в разделе, посвященном продукции. - Prohlášení o shodě je k dispozici na internetové stránce: www.bft-automation.com v sekci Výrobky. - Uygunluk beyannamesine, www.bft-automation.com web sitesinde, ürünler bölümünde bakılabilir.

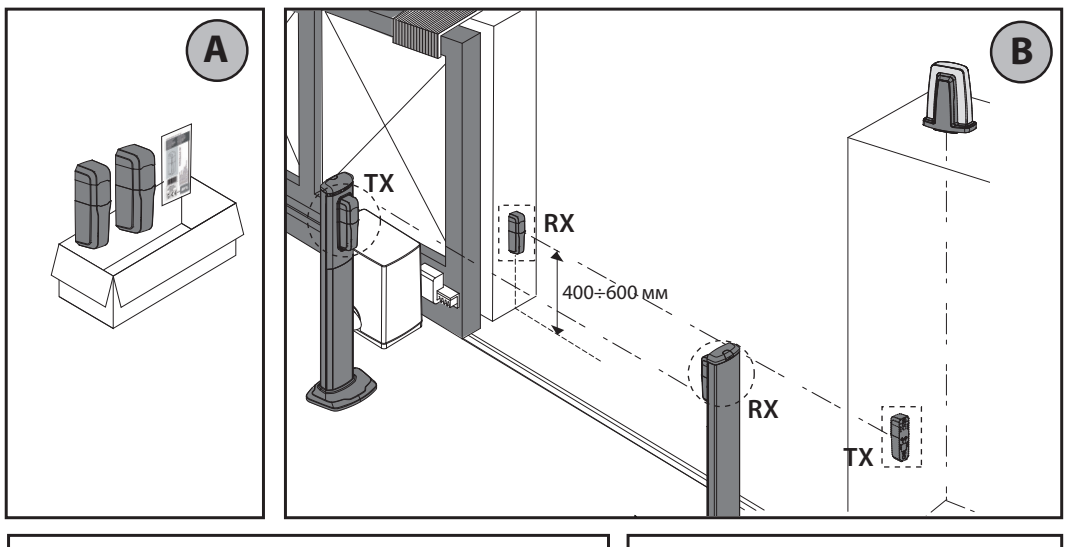

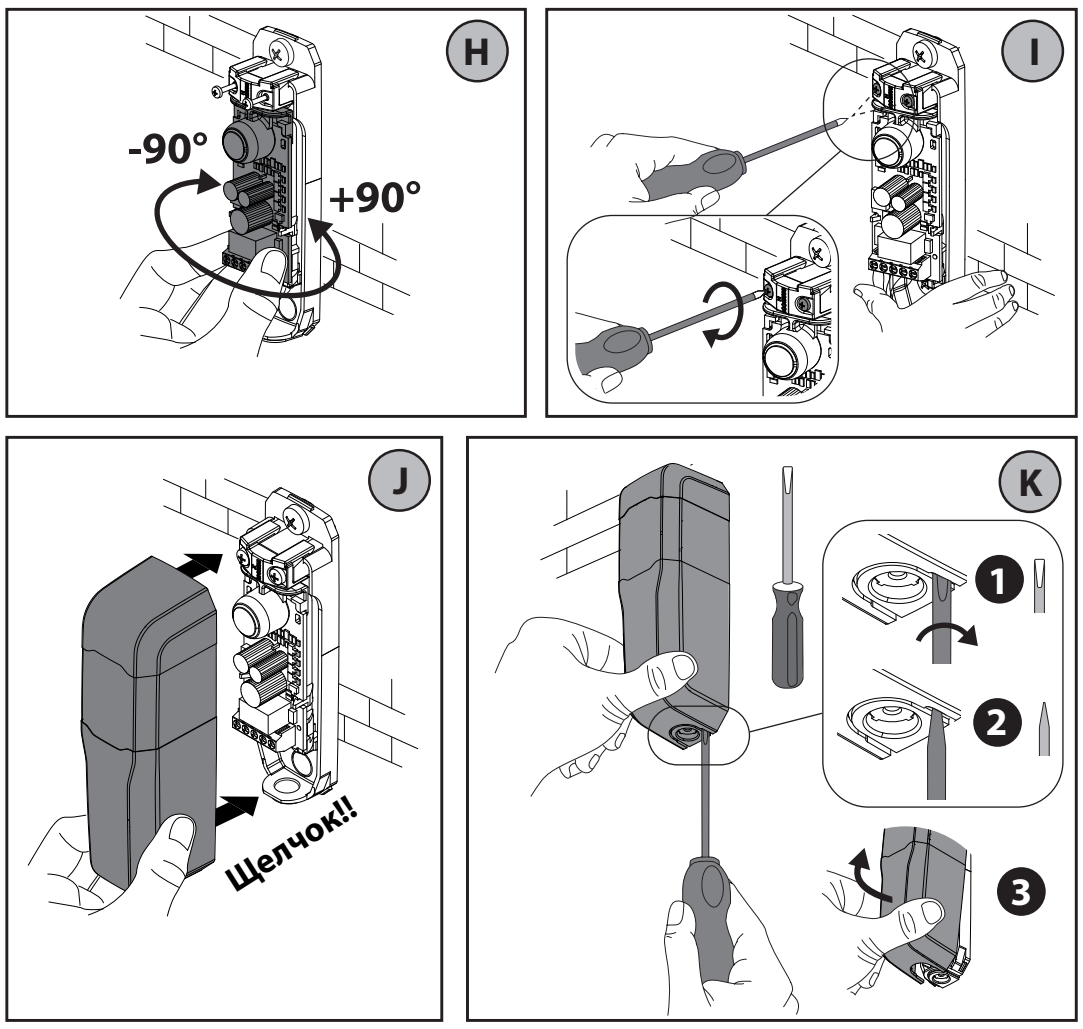

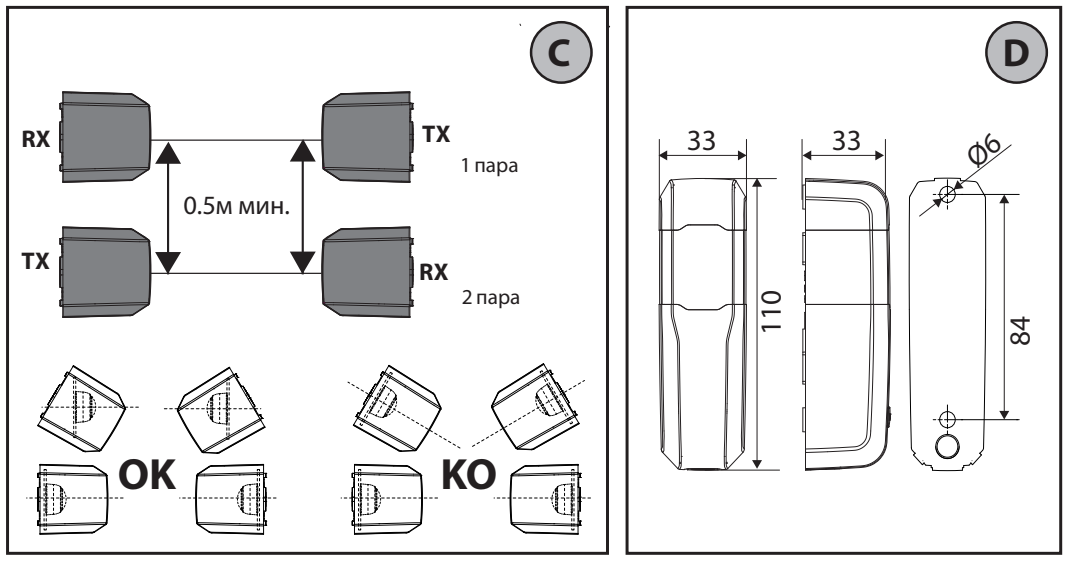

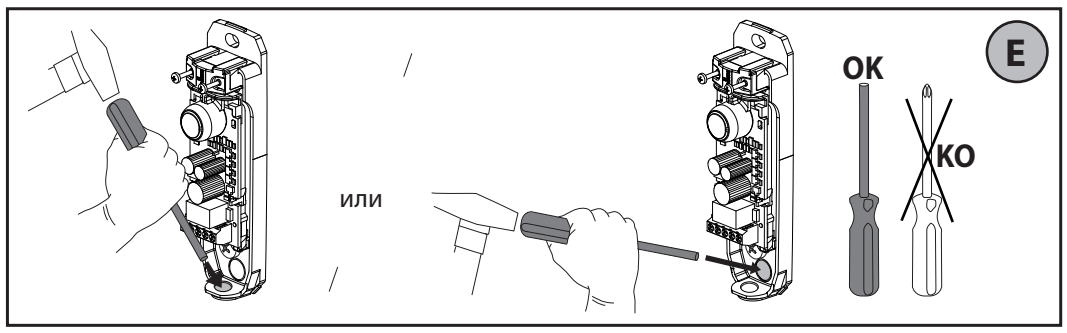

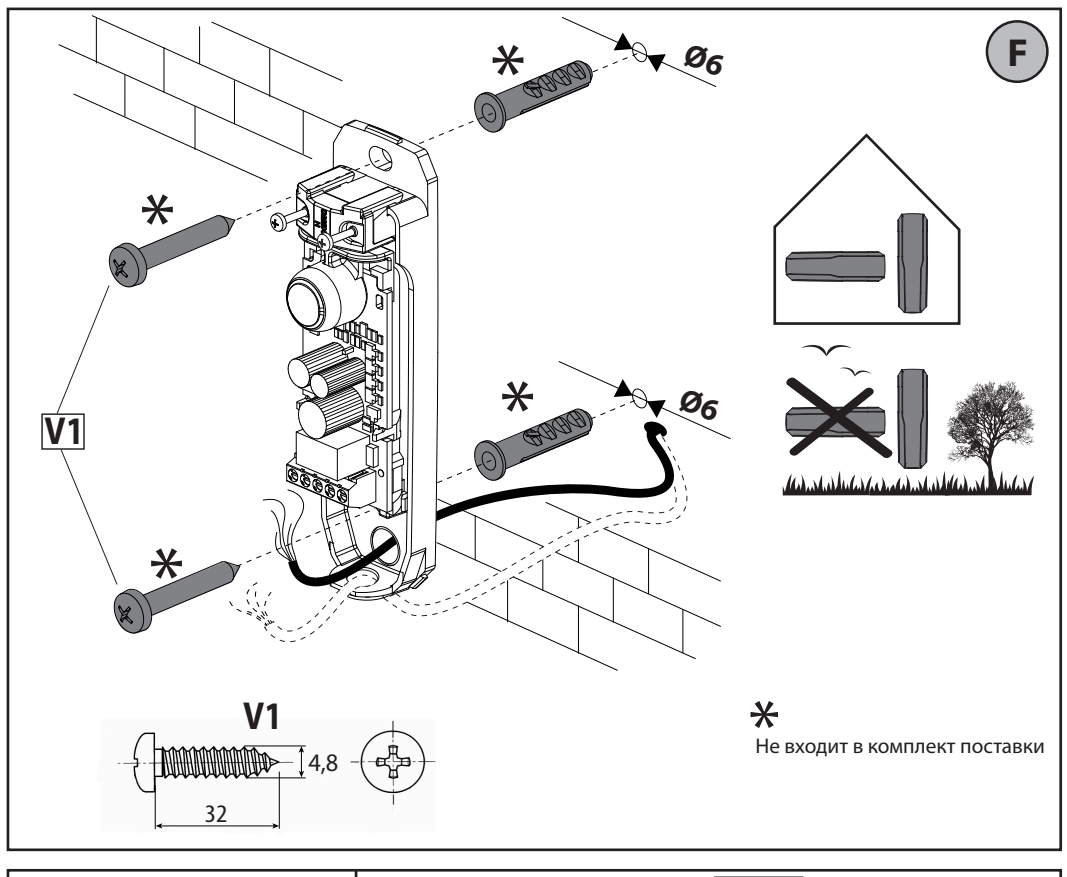

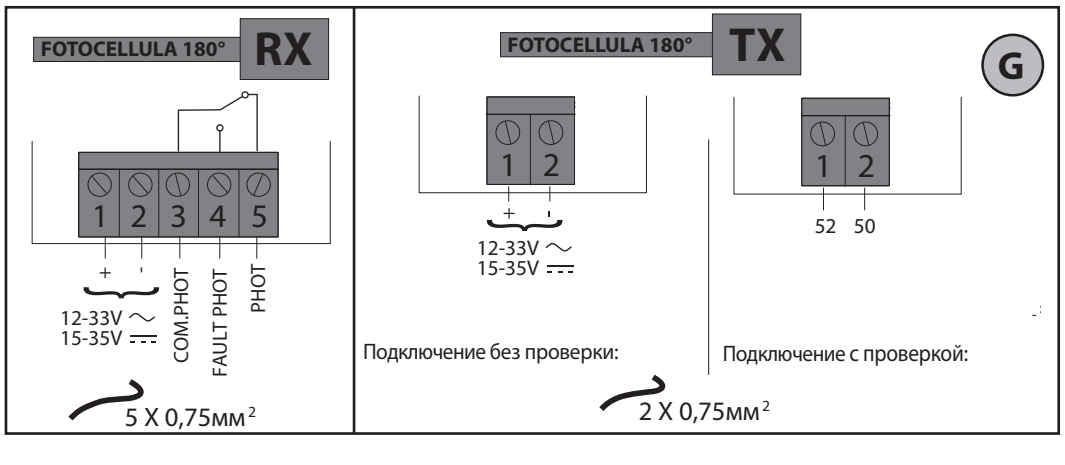

РУКОВОДСТВО ПО УСТАНОВКЕ

1) ОБЩИЕ СВЕДЕНИЯ

COMPACTA A20-180 - фотоэлемент для наружного применения, состоящий из пары - передатчика и приемника.

2) ТЕХНИЧЕСКИЕ ХАРАКТЕРИСТИКИ

COMPACTA A20-180	
Напряжение питания	~12 - 33В 50/60Гц =15 - 35В
COMPACTA A20-180 Ток потребляемый	**TX:** 20мА **RX:** 12мА в состоянии покоя, 30мА макс.
Параметры контактов	30В, 1А
Класс защиты	IP44
Температура рабочая	-20/+55°C
Расстояние рабочее	до 20 м (снижается из-за тумана и дождя)

3) СОСТАВ КОМПЛЕКТА И УСТАНОВКА Рис. A-J
4) ОТКРЫТИЕ Рис. K
5) ПРОВЕРКА РАБОТЫ ⚠
По окончании испытаний необходимо выполнить ряд контрольных проверок: при прерывании луча, когда появляется препятствие, автоматика реагирует правильно.

УКАЗАНИЯ ПО ЭКСПЛУАТАЦИИ И УСТАНОВКЕ

Наша Компания благодарит Вас за выбор данного изделия и выражает уверенность в том, что с ним Вы приобретете все эксплуатационные качества, необходимые для Ваших целей. Внимательно прочитайте брошюру «Руководство по эксплуатации», прилагаемую к данному изделию, поскольку она содержит важные указания по безопасности, установке, эксплуатации и техническому обслуживанию.
Данное изделие соответствует нормам, действующим в технической сфере, а также предписаниям по технике безопасности. Подтверждаем, что данное изделие удовлетворяет требованиям следующих европейских директив: 2014/35/CEE, 2014/30/CEE. Данное устройство относится к типу D согласно стандарту EN12453 и соответствует директиве 2006/42/CEE только в том случае, если оно подсоединено к контрольному пульту того же изготовителя, снабженному контуром обнаружения неисправностей в цепях аварийной защиты.

ВНИМАНИЕ!
- При осуществлении монтажа кабельной проводки и установки необходимо соблюдать действующие нормы и, в любом случае, принципы надлежащей технической практики.
- Внесение изменений в устройство или в конфигурацию аппаратуры без консультаций с изготовителем может привести к возникновению опасных ситуаций.
- При соединении контактов реле с контуром обнаружения неисправностей необходимо руководствоваться схемами соединений контролируемых устройств, приведенных в руководстве по эксплуатации используемого блока управления.
- Наличие других устройств, использующих инфракрасное излучение (фотоэлементы) может вызвать помехи.
- Функционирование в данном режиме возможно только с блоками того же изготовителя, оснащенными контрольным контуром неисправности, во всех других случаях следует осуществлять раз в полгода проверку соответствующего функционирования датчика.

ЭКСПЛУАТАЦИЯ УСТРОЙСТВА

Зоны, которые должны контролироваться устройством безопасности, должны быть свободными от препятствий. В частности, необходимо проверить,чтобы ветва или растения не находились на пути лучей, испускаемых трансмиттером. В случае срабатывания устройства безопасности нет необходимости его выключать, а затем включать, или повторно активировать, поскольку восстановление функционирования ворот в нормальном режиме происходит автоматически.

ТЕХНИЧЕСКОЕ ОБСЛУЖИВАНИЕ

Если устройство подсоединено к контрольному пульту того же самого изготовителя, снабженному контуром обнаружения неисправностей в цепях аварийной защиты, не требует технического обслуживания, поскольку контроль осуществляется автоматически при каждом маневре (интервалы проверок соответствуют анализу рисков или стандарту EN12453). В случае если контур обнаружения неисправностей в цепях аварийной защиты не используется, необходимо, чтобы квалифицированный персонал проверял функциональность устройства с интервалами, не превышающими 6 месяцев. В случае неполадок функционирования следует обратиться к помощи квалифицированного персонала.
Все операции по регулировке, как механических, так и электрических частей, должны осуществляться персоналом, уполномоченным в соответствии с правилами техники безопасности, а также с инструкциями изготовителя.
В случае чрезмерного отложения загрязнений на поверхности фотоэлементов необходимо протереть тряпкой линзы фотоэлемента.

УТИЛИЗАЦИЯ

Уничтожение материалов должно осуществляться в соответствии с действующими нормами. Не выбрасывайте ваш бракованный прибор, использованные батарейки или аккумуляторы вместе с бытовыми отходами. Вы несете ответственность за возврат всех ваших отходов от электрических или электронных приборов, оставляя их в пункте сбора, предназначенном для их переработки.

ПРЕДУПРЕЖДЕНИЯ И РЕКОМЕНДАЦИИ

Правильное функционирование гарантируется только при соблюдении указаний, приведенных в данном руководстве. Компания не несет ответственность за повреждения, причиненные в результате несоблюдения норм установки и указаний, приведенных в данном руководстве.
Описания и иллюстрации, приведенные в данном руководстве, не носят обязательного характера. Оставляя неизменными существенные характеристики изделия, Изготовитель оставляет за собой право в любой момент по собственному усмотрению и без предварительного уведомления вносить в изделие адлежащие изменения, улучшающие его технические, конструктивные и коммерческие свойства, не внося изменений в настоящее издание.