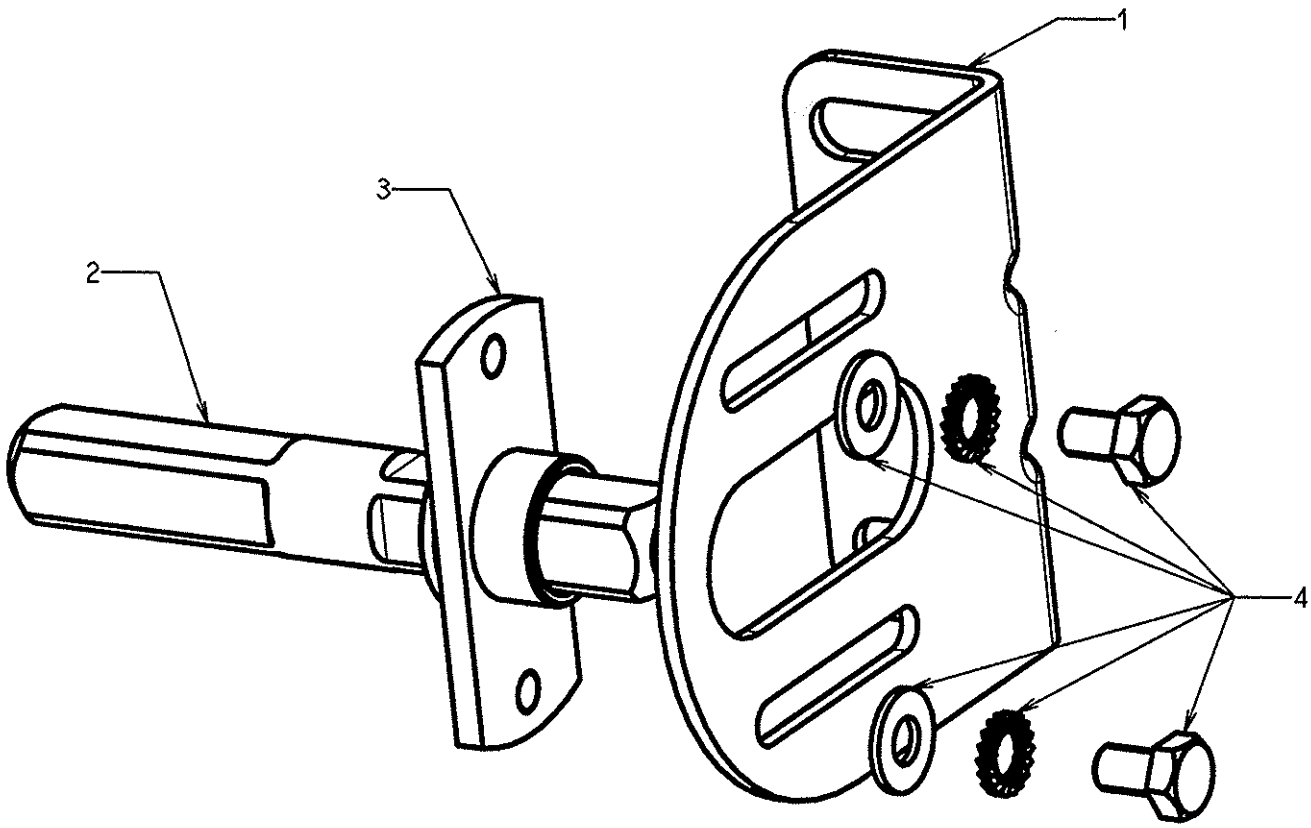

REP	REFERENCE	INDICE		QTE	DESIGNATION
1	410639	B	00	1	EQUERRE MURALE LT50/LS40 ZINGUEE
2	146013	G		1	AXE INTERMEDIAIRE CARRE 13 DIAMETRE 16
3	146011	A	00	1	PLAQUE SUPPORT INTERMEDIAIRE Ø16
4	146003	A	00	1	SACHET VISSERIE

ETUDE N° 557

MODIF.	DESIGNATION DE LA MODIFICATION	DATE	NOM

MATIERE:
-
-
-

TOLERANCES GENERALES ET TOLERANCES GEOMETRIQUES SUIVANT SOM-DIRE 24 R4 :

Déssiné par: GIGOUT F. le:16-Mar-01
Vérifié par: D. DUMAZ le: 16-03-01

SOMFY FRANCE

DESIGNATION: SUPPORT MURAL LT50 INTERMEDIAIRE Ø16

Ech.: 1 / 1 | Base GAMME 60 | Ind.PDM: X.00

N°: 9002541 A | 00

Toute reproduction, utilisation, transmission non autorisée par SOMFY est interdite. - Loi n° 57 298 du 11.03.57 -